M-Line

M2.18

11.8 kW / 16 CV

Se suministra de serie con panel de instrumentos tipo MPA10 (ver pág. 130), cuatro soportes de motor flexibles tipo KSTEUN35V (ver pág. 52) y una bomba de aceite para el cárter preinstalada.

DATOS TÉCNICOS

* No disponible en Estados Unidos o Canadá.

Modelo de motor	M2.18
Máx. potencia al volante (ISO 8665) Máx. potencia al eje (ISO 8665)	11.8 kW (16 cv) 11.6 kW (15.8 cv)
Máximas rpm	3600
Par máx	35.1 Nm / 2000 rpm
Diámetro pistón x carrera	76 mm x 70 mm
Cilindrada	635 cm³
Número de cilindros	2 en línea
Sistema de combustión	inyección indirecta
Relación de compresión	23:1
Orden de encendido	1-2
Admisión	aspiración natural
Sistema eléctrico	12 V - 85 Amp.
Sistema de refrigeración (estándar)	refrigeración indirecta (refrigeración por quilla opcional)
Inversor, estándar	TMC40 (2 / 2.60:1)
Opciones de inversor	ZF12M 2.14 / 2.63:1 ZF15MIV 2.13 / 2.99:1 TMC60A 2 / 2.5:1

Saildrive	SP60 2.15 / 2.38:1 SD10 2.23 / 2.49:1
Peso en vacio (con inversor estándar)	107 kg
Consumo de diesel a 2500 rpm	268 g / kW.h (196 g / cv.h)
Máx. ángulo de instalación (hacia atrás)	15°
Máx. ángulo de inclinación lateral;	
contínuo	25°
5 minutos máx.	30°
Altura de aspiración de la bomba de diésel	1.5 m
Equipo de conexiones del calentador	opcional
Panel de instrumentos (estándar)	MPA10
Testigos luminosos y alarma acústica	presión de aceite, temperatura (agua refrigeración y escape), carga de corriente
Luz de control para	precalentador
Protección del circuito eléctrico	fusible 20 Amp
Certificaciones	EU-RCD II, BSO II

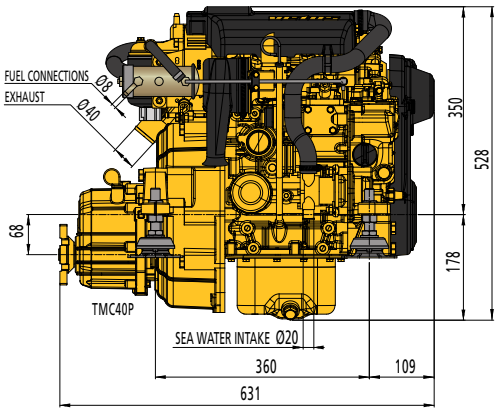

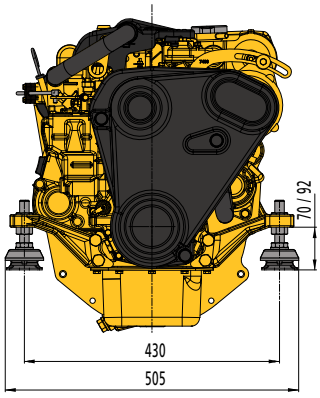

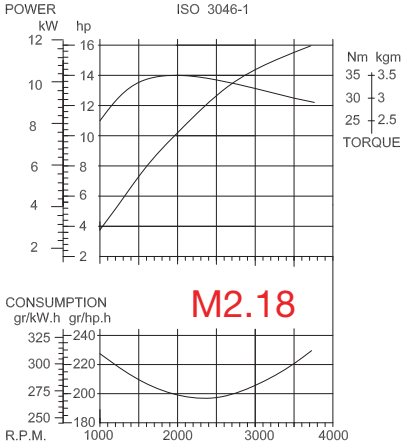

Certificado dentro del 5%