M-Line

M4.35

24.3 kW / 33 CV

Se suministra de serie con panel de instrumentos tipo MPA22KBS2 (ver pág. 130), cuatro soportes de motor flexibles tipo KSTEUN75V (ver pág. 52) y una bomba de aceite para el cárter preinstalada.

DATOS TÉCNICOS

* No disponible en Estados Unidos o Canadá.

Modelo de motor	M4.35
Máx. potencia al volante (ISO 8665) Máx. potencia al eje (ISO 8665)	24.3 kW (33 cv) 23.6 kW (32.1 cv)
Máximas rpm	3000
Par máx	83.8 Nm/1700 rpm
Diámetro pistón x carrera	78 mm x 92 mm
Cilindrada	1758 cm³
Número de cilindros	4 en línea
Sistema de combustión	inyección indirecta
Relación de compresión	22:1
Orden de encendido	1-3-4-2
Admisión	aspiración natural
Sistema eléctrico	12 V - 110 Amp
Sistema de refrigeración (estándar)	refrigeración indirecta (refrigeración por quilla opcional)
Inversor, estándar	TMC40 2:1
Opciones de inversor	TMC60 (2 / 2.5 / 2.94:1) ZF12M 2.14 / 2.63:1 TMC60A 2 / 2.5:1

Saildrive	SP60 2.15 / 2.38:1 SD10 2.23 / 2.49:1
Peso en vacio (con inversor estándar)	199 kg
Consumo de diesel a 2500 rpm	252 g / kW.h (185 g / cv.h)
Máx. ángulo de instalación (hacia atrás)	15°
Máx. ángulo de inclinación lateral;	
contínuo	25°
5 minutos máx.	30°
Altura de aspiración de la bomba de diésel	1.5 m
Equipo de conexiones del calentador	opcional
Panel de instrumentos (estándar)	MPA22KBS2
Testigos luminosos y alarma acústica	presión de aceite, temperatura (agua refrigeración y escape), carga de corriente
Luz de control para	precalentador
Protección del circuito eléctrico	fusible 20 Amp
Certificaciones	EU-RCD II, BSO II, SOLAS

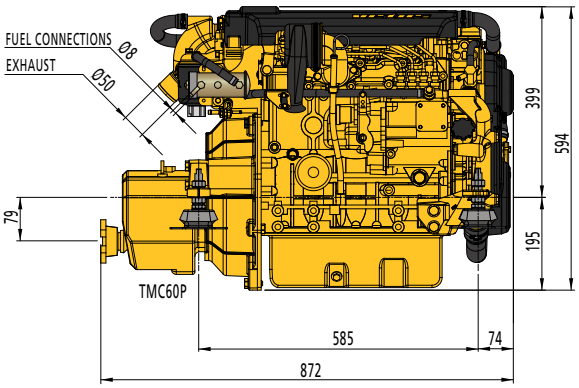

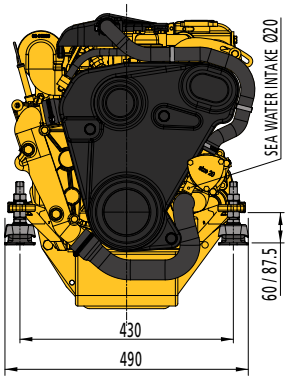

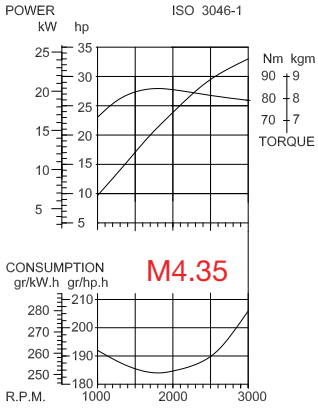

Certificado dentro del 5%